DÁTOVÝ LIST

KKD 160 - krabica KOPOS DIAMOND



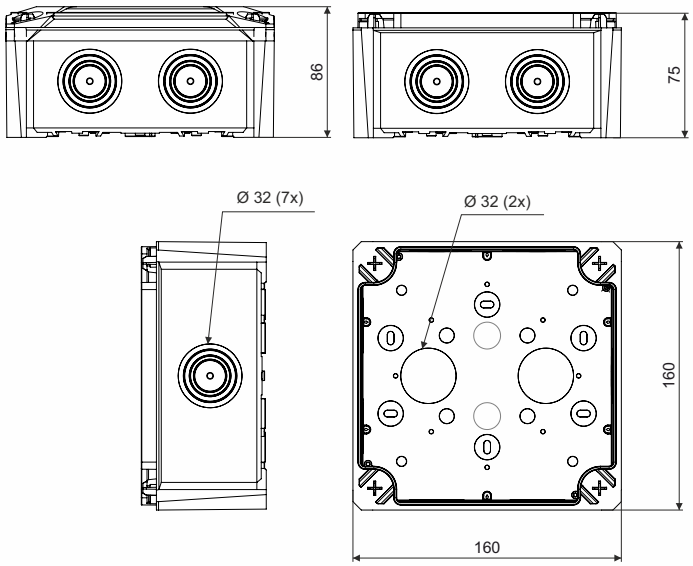

popis výrobku:

krabica určená pre rozvody s napätím do 1000 V

vhodná pre montáž do prostredia vyžadujúceho krytia IP66

krabica spĺňuje mechanickú odolnosť IK07

vyrobená z UV-odolného materiálu

integrované tesnenie v otvoroch pre pripevnenie na podkladový materiál

dokonale utesnenie káblov a rúrok

7x priechod v stene max. o Ø 32 mm, 2x priechod v dne max o Ø 32 mm

určené pre priamu inštaláciu na povrch bez nutnosti podkladania izolačnou podložkou

veko upevnené pomocou bajonetov

u krabíc umiestnených v prostredí s možnosťou zmeny teplôt, sa odporúča použiť predlisovaný otvor pre odvod kondenzátu

v prípade možnosti vystavenia krabíc poveternostným vplyvom je odporúčané použiť káblové vývodky pre vloženie káblov

možnosť umiestnenia plomby na uzavretú krabicu

materiál: PP, TPE (bezhalogénový)

samozhášavosť: áno, do 30 s

teplotná odolnosť: -25 - +60 °C

skúška žeravým drôtom: 850 °C

trieda reakcie na oheň podkladového materiálu: A1-F

stupeň krytia: IP66

mechanická ochrana: IK07

hmotnosť: 308 g

splňuje požiadavky: ČSN EN IEC 60670-1 ed. 2:21

skladovanie: ČSN 64 0090

KKD 160_KA – svetlosivá RAL 7035, do krabice vložené utesňovacie zátky, vonkajší úchyt krabice a struna na držanie veka, krabica prekrytá vekom, zabalená vo fólii, označená štítkom; 9 ks krabíc usporiadaných v kartóne

KOPOS KOLÍN a.s., Havlíčkova 432, 280 02, Kolín IV, Česká republika
1-25/06/2026

príslušenstvo: bezskrutkové svorky TYP015, TYP016, TYP017, TYP018

vývodky pre káble PPK…

nosné lišty TS KKD 160

---

recyklačné symboly:



krabica, veko



úchyt, bajonet



fólia, struna



zátka



kartón

⚠ UPOZORNENIE

riziká spojené s užívaním výrobku: Nesprávna elektrická inštalácia môže spôsobiť vznik požiaru – odporúčame, aby zapojenie vykonávala výhradne oprávnená osoba

Poškodenie výrobku – pri viditeľnom poškodení krabice ju prestaňte používať.

Dodržujte montážne pokyny výrobcu podľa montážnych návodov, videí.

Dbajte na správne uchytenie a zaistenie krabice, aby nedošlo k nechcenému uvoľneniu.

Za bežných a predvídateľných podmienok použitia nepredstavuje inštalovaná krabica žiadne riziká pre spotrebiteľa