DATOVÝ LIST

V 125/1 - víčko

www.kopos.cz



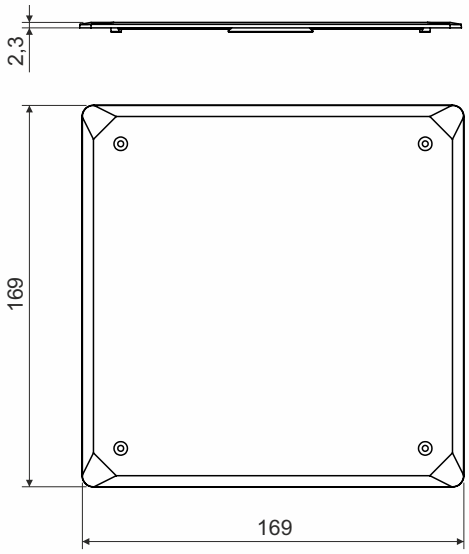

popis výrobku: pro konečné zakrytí krabic KO 125 E a KO 125/1L

materiál: PVC

barva: bílá

samozhášivost: ano, do 30 s

teplotní odolnost: -5 - +60 °C

zkouška žhavou smyčkou: 850 °C

třída reakce na oheň podkladového materiálu: A1-F

hmotnost: 70 g

splňuje požadavky: ČSN EN 60670-1, ČSN EN IEC 60670-1 ed. 2:21

skladování: ČSN 64 0090

V 125/1_HB - 10 víček zabaleno ve folii, opatřeno štítkem; 180 víček v kartonu

recyklační symboly:

3 PVC víčko

21 PAP karton

4 PE-LD fólie

⚠ UPOZORNĚNÍ

rizika spojená s užíváním výrobků:

nesprávná elektrická instalace může způsobit vznik požáru – doporučujeme, aby zapojení prováděla výhradně oprávněná osoba

poškození výrobku – při viditelném poškození víka ho přestaňte používat

dodržujte montážní pokyny výrobce dle montážních návodů, videí

dbejte na správné uchycení a zajištění víka, aby nedošlo k nechtěnému uvolnění

za běžných a předvídatelných podmínek použití nepředstavuje instalované víko žádná rizika pro spotřebitele

KOPOS KOLÍN a.s., Havlíčkova 432, 280 02, Kolín IV, Česká republika

3-07/08/2026