DÁTOVÝ LIST

V 125/1 - viečko

www.kopos.sk



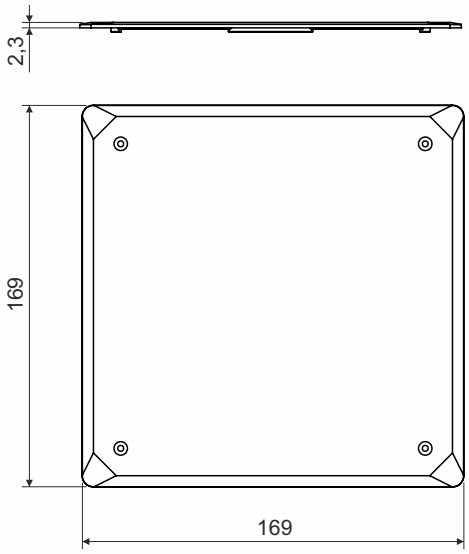

popis výrobku: pre konečné zakrytie krabíc KO 125 E a KO 125/1L

materiál: PVC

farba: biela

samozhášavosť: áno, do 30 s

teplotná odolnosť: -5 - +60 °C

skúška žeravým drôtom: 850 °C

trieda reakcie na oheň podkladového materiálu: A1-F

hmotnosť: 70 g

spĺňa požiadavky: ČSN EN 60670-1, ČSN EN IEC 60670-1 ed. 2:21

skladovanie: ČSN 64 0090

V 125/1_HB - 10 viečok zabalených vo fólii, opatrené štítkom; 180 viečok v kartóne

recyklačné symboly:

3 PVC viečko

21 PAP karton

4 PE-LD fólia

⚠ UPOZORNENIE

riziká spojené s používaním výrobkov :

nesprávna elektrická inštalácia môže spôsobiť vznik požiaru – odporúčame, aby zapojenie vykonávala výhradne oprávnená osoba

poškodenie výrobku – pri viditeľnom poškodení viečka ho prestaňte používať.

dodržujte montážne pokyny výrobcu podľa montážnych návodov, videí

dbajte na správne uchytenie a zaistenie viečka, aby nedošlo k nechcenému uvoľneniu

za bežných a predvídateľných podmienok použitia nepredstavuje inštalované viečko žiadne riziká pre spotrebiteľov

KOPOS KOLÍN a.s., Havlíčkova 432, 280 02, Kolín IV, Česká republika
3-07/08/2026