DÁTOVÝ LIST

KO 97 V - viečko

www.kopos.sk



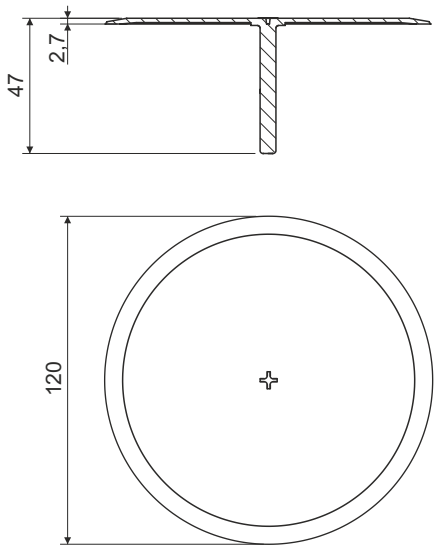

popis výrobku: pre konečné zakrytie krabíc KO 97/5, KR 97/5, KO 97/LD

materiál: PVC

farba: biela RAL 9003

samozhášavosť: áno, do 30 s

teplotní odolnosť: -5 - +60 °C

skúška žeravým drôtom: 850 °C

trieda reakcie na oheň podkladového materiálu: A1-F

hmotnosť: 27 g

spĺňa požiadavky: ČSN EN 60 670-1

skladovanie: ČSN 64 0090

KO 97 V_HB - 40 ks viečok zabalených v sáčku, sáčok zabalený v kartóne

recyklačné symboly:

3 PVC viečko

21 PAP karton

4 PE-LD fólia

⚠ UPOZORNENIE

riziká spojené s používaním výrobkov :

nesprávna elektrická inštalácia môže spôsobiť vznik požiaru – odporúčame, aby zapojenie vykonávala výhradne oprávnená osoba

poškodenie výrobku – pri viditeľnom poškodení viečka ho prestaňte používať.

dodržujte montážne pokyny výrobcu podľa montážnych návodov, videí

dbajte na správne uchytenie a zaistenie viečka, aby nedošlo k nechcenému uvoľneniu

za bežných a predvídateľných podmienok použitia nepredstavuje inštalované viečko žiadne riziká pre spotrebiteľov

KOPOS KOLÍN a.s., Havlíčkova 432, 280 02, Kolín IV, Česká republika

2-16/09/2026